KERONG®

РУКОВОДСТВО ПО ПОДКЛЮЧЕНИЮ ПЛАТЫ

KR-CU 16



Содержание

Содержание **1**
Общая информация **2**
Техническая информация **2**
Схема платы **3**
Спецификация подключения **3**
Индикаторы на плате 4
Индикаторы датчиков обнаружения объектов 6
LED-подсветка 6
Схема подключения оборудования **9**
TCP/IP 9
RS 485 10
Подключение RS485 11
Заключение **12**

Общая информация

Электронная плата управления 16 замками с возможностью подключения инфракрасных датчиков. Открытие электромагнитных замков, анализ состояние замка (открыт/закрыт), состояние шкафчика (занят/свободен) Варианты подключения (на выбор): TCP/IP, RS485-232, RS485-USB. В пластиковом боксе.

Техническая информация

Модель	KR-CU
Бренд	KERONG
Определение	Электронный контрллер
Функционал	Получение команд для управления замками
Размеры	L200*W140*H15 мм.
Материал	Печатная плата (Printed Circuit Board)
Вес	172 г.
Размер пластиковой защиты	L210*W150*H35 мм
Материал пластиковой защиты	АБС-пластик
Вес пластиковой защиты	182 г.
Модуль микропроцессора	STM8S103K3T6 QFP32 (P0.8mmBS7*7 мм)
Типы подключения	RS.485, RJ45, 8P8C
Рабочее напряжение	12V~24V
Потребляемая мощность в статике	60mA
Потребляемая мощность в динамике	200mA~3000mA
Время реакции	Меньше 1 секунды
Рабочая температура	-25℃ ~ +65℃
Рабочая влажность	5% ~ 95%RH
Срок службы	500 000 раз

OEM	Подтверждено
Сертификация	CE; FCC; RoHS

Схема платы

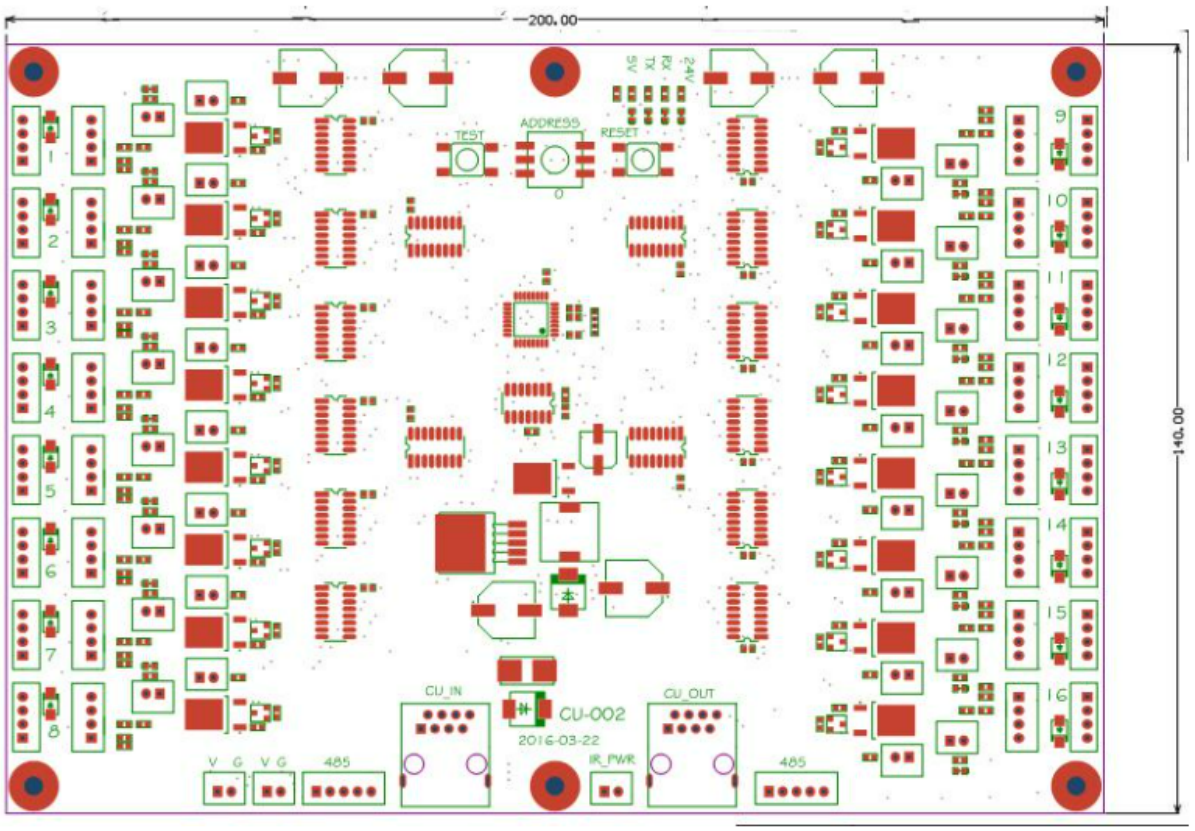

Спецификация подключения

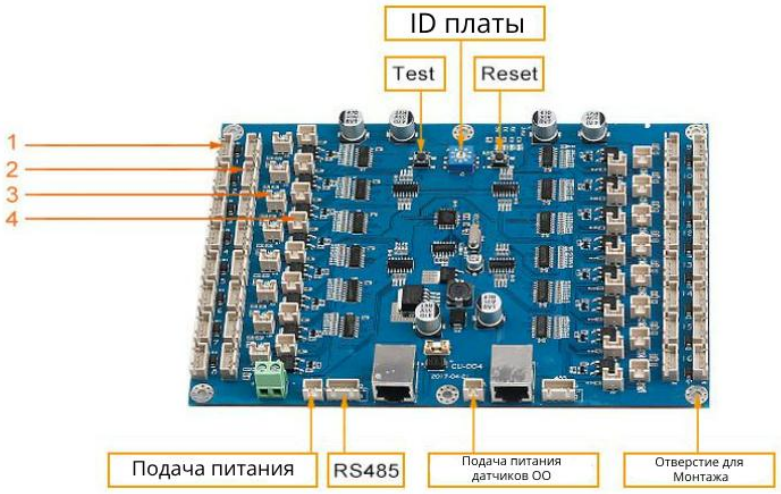

id платы	Указывается значение id платы для подключения к ней через api
TEST	Последовательно проверяет каждый подключенный замок к плате открывая его.
Reset	Системная перезагрузка устройства
1	Порт подключения замков
2	Порт подключения датчика ОО[1]
3	Порт подключения светодиода датчика ОО
4	Индикатор подключенного замка, который показывает состояние замка - Открыт/Закрыт.
Подача питания	Порт подачи питания на плату
RS485	Порт подключения платы через RS485
Подача питания датчиков ОО	Порт подачи питания датчиков ОО
Отверстие для монтажа	Монтажные отверстия на плате, предусмотрены, если необходимо плату закрепить на поверхности.

ОО[1] - Обнаружение объектов

Индикаторы на плате

На плате KR-CU есть индикация проверки состояния замка.

Индикация состояния открытого замка:

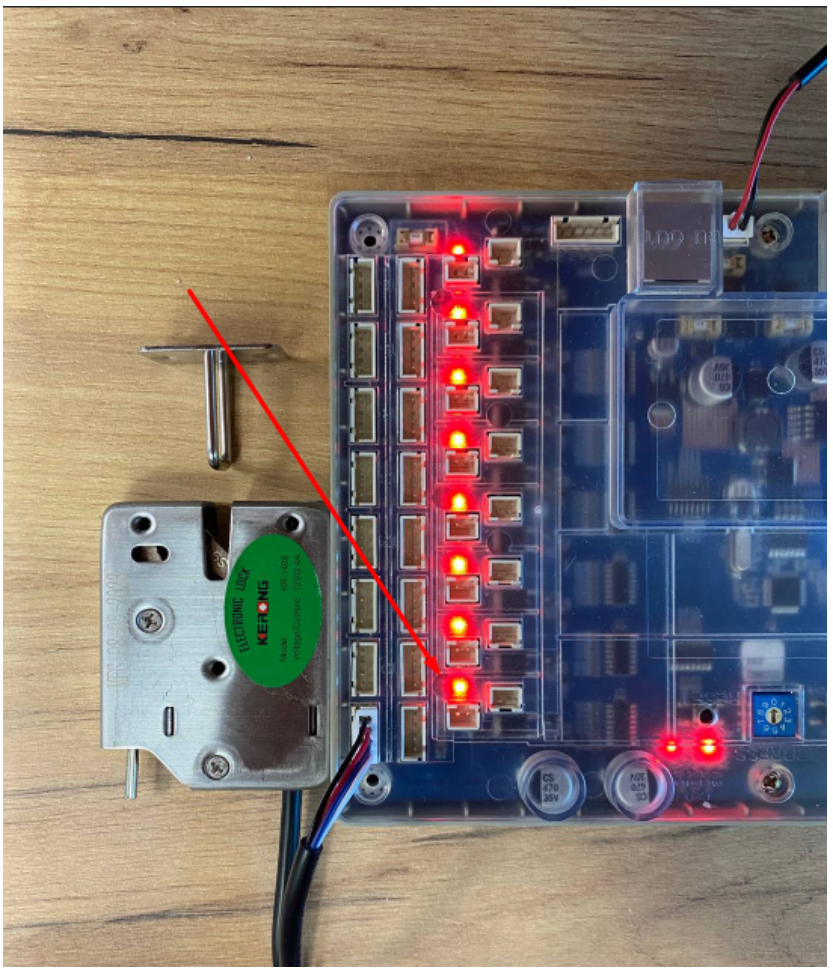

Индикация состояния закрытого замка:

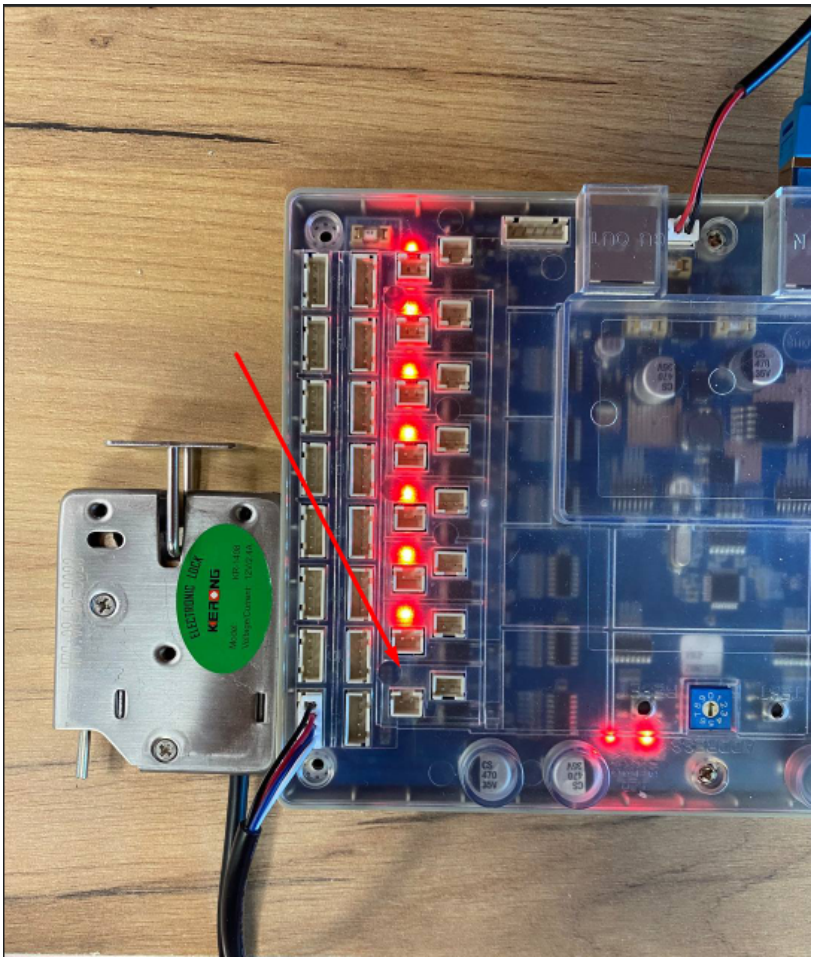

Индикаторы датчиков обнаружения объектов

К плате KR-CU 16 можно подключить индикаторы обнаружения объектов.
Датчики обнаружения объектов предназначены для обнаружения объектов внутри ящика в котором они установлены. Данные датчики оборудованы:

- LED-подсветкой
- Оптическими датчиками обнаружения

LED-подсветка

Работа LED-подсветки регламентируется двумя режимами, которые зависят от состояния замка:

Замок открыт - LED-подсветка включена:

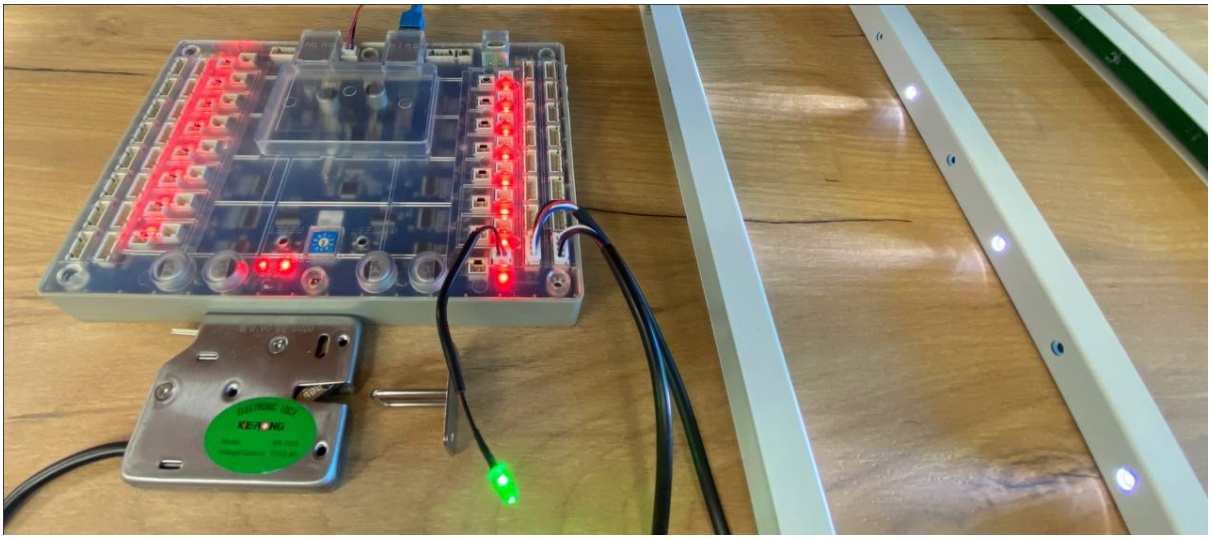

Замок закрыт - LED-подсветка отключена:

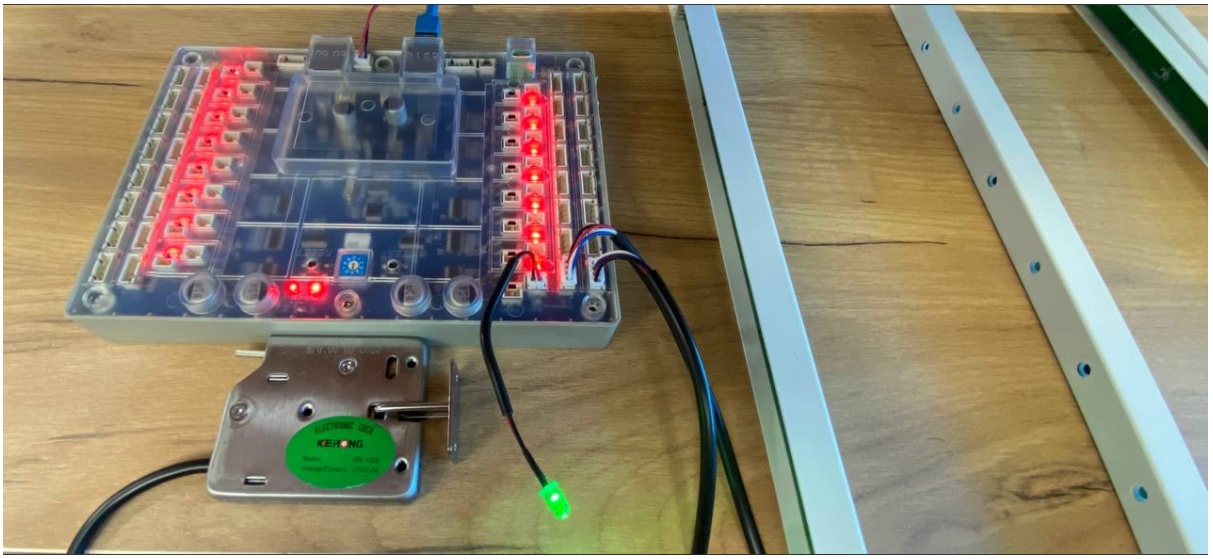

Совместно с датчиками обнаружения объектов можно подключить светодиод, который имеет 2 режима зависящие от объектов внутри ящика где установлены датчики обнаружения объектов:

Зеленый светодиод - объекты не обнаружены:

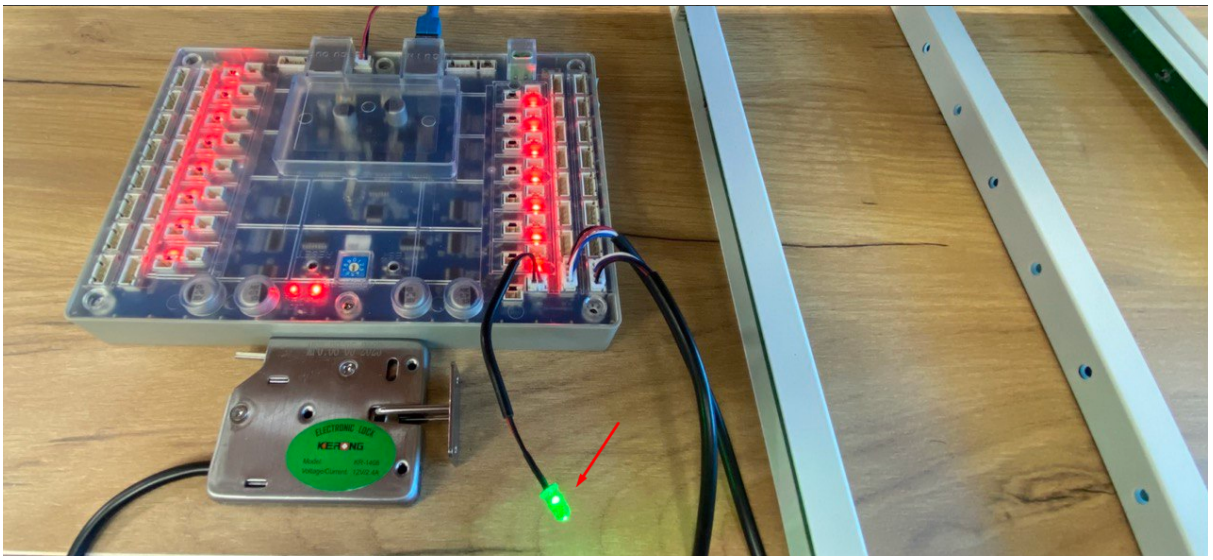

Красный светодиод - объект обнаружен:

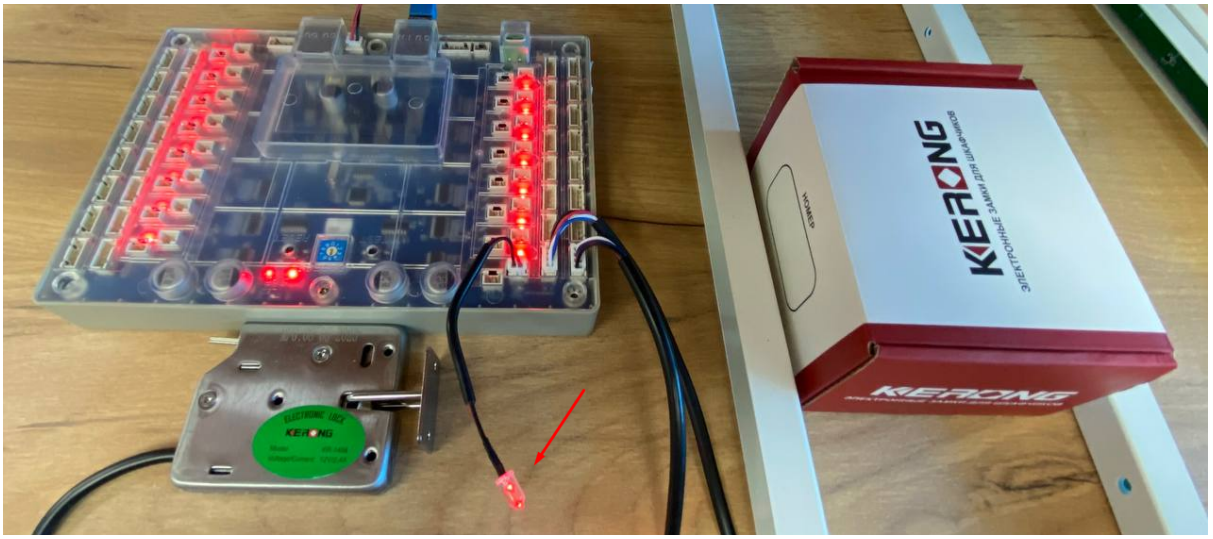

Схема подключения оборудования

TCP/IP

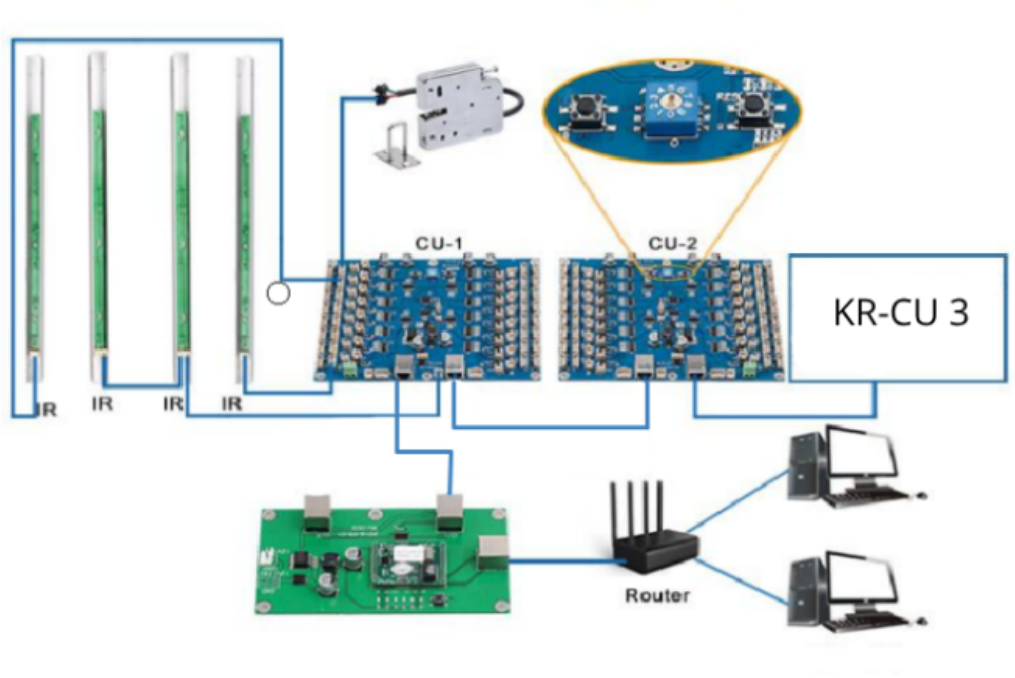

Примечание.

Платы KR-CU 16 подключаются последовательно друг к другу. В порт IN первой платы подключается ethernet от платы KR-BU, из порта OUT ethernet подключается к следующей плате в порт IN и т.д. ***Обязательно*** *id плат не должны быть одинаковыми. Принято начинать нумерацию id плат с 0 по возрастанию до 9. Таким образом, последовательно возможно подключить до 10 плат KR-CU 16*

RS 485

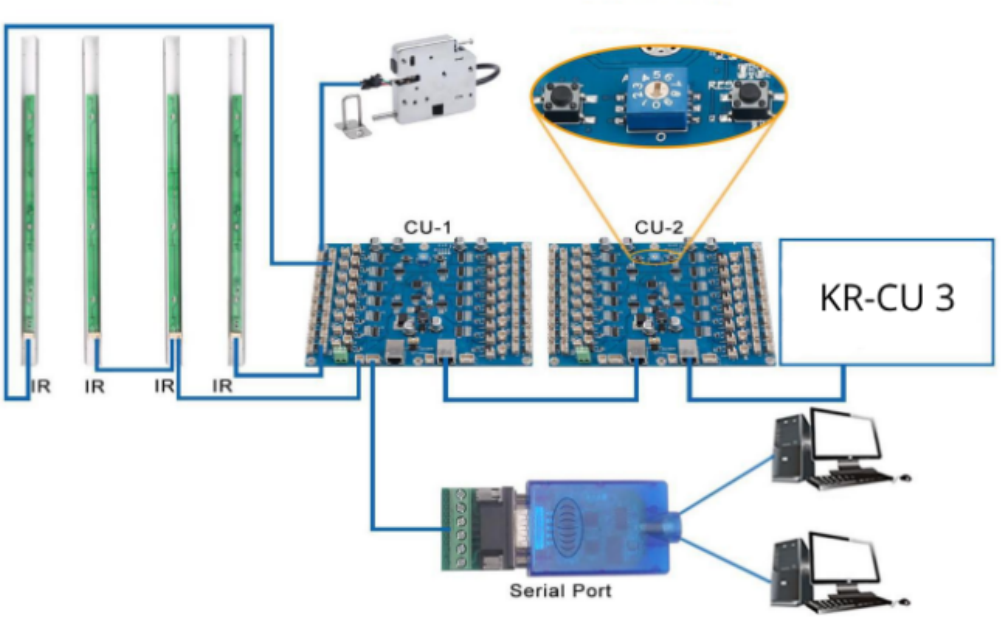

Примечание.
Платы KR-CU 16 подключаются последовательно друг к другу. Порт IN первой платы в данном подключении не используется, из порта OUT ethernet подключается к следующей плате в порт IN и т.д. ***Обязательно*** *id плат не должны быть одинаковыми. Принято начинать нумерацию id плат с 0 по возрастанию до 9. Таким образом, последовательно возможно подключить до 10 плат KR-CU 16.*

Для сервоприводных замков необходимо указать время подачи тока 1000 мс
Для электромагнитных замков необходимо указать время подачи тока 500 мс

Подключение RS485

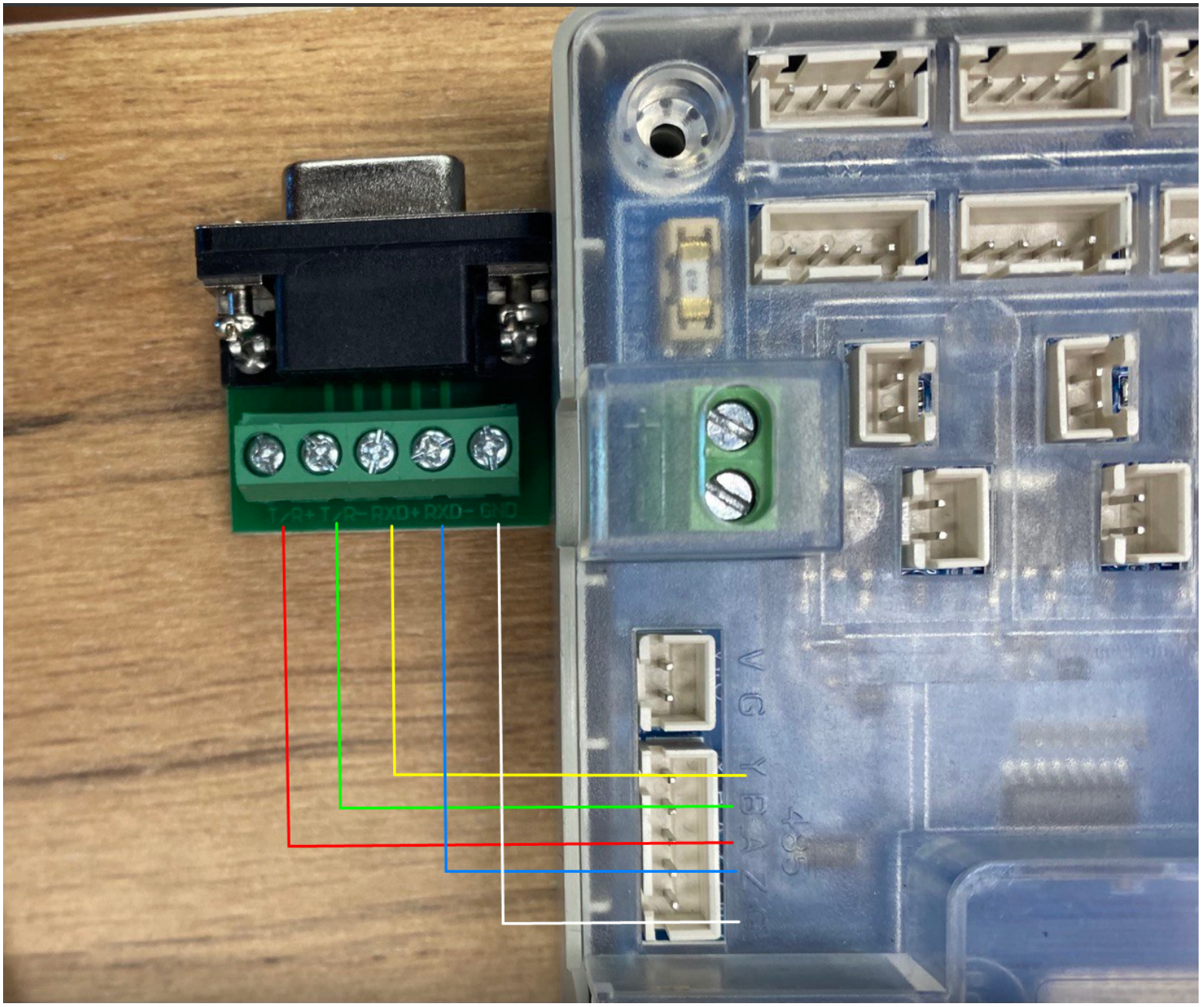

Заключение

Вместе с заводом KERONG в КНР мы постоянно улучшаем наше оборудование и программное обеспечение, чтобы расширять возможности и предложить Вам лучший пользовательский опыт.

Если Вы заметили ошибку в данной инструкции, просим Вас направить письмо на почту support@universe-soft.ru

8(800)500-85-34 — Телефон горячей линии.

sales@kerong.ru – по вопросам приобретения продукции и партнерства.

Официальный дистрибьютор в России:

Компания ООО «Юниверс-Софт» ИНН 7017079058

127495 Москва, Дмитровское шоссе 163А к.2